한국무용과학회지, 2019, 제36권 제2호, pp.13~26
Official Journal of Korean Society of Dance Science
2019, Vol.36, No.2, pp.13~26
1229-7836/19/525
DOI http://dx.doi.org/10.21539/Ksds.2019.36.2.13

확장된 계획적 행동이론(ETPB)을 적용한 전통무용공연 관객의 관람행동 분석에 관한 연구

박미진 한양대학교·박태승* 경희대학교

본 연구는 전통무용공연 관객을 대상으로 확장된 계획적 행동이론을 관람행동 연구에 적용하기 위해 전통무용공연을 관람한 관객 400명을 설문조사하였다. 수집된 설문지를 IBM SPSS 23.0과 AMOS 24.0을 이용하여 분석을 진행하였으며 그 결과는 다음과 같다. 첫째, 태도는 관람의도에 정(+)의 영향을 미쳤다. 둘째, 주관적 규범은 관람의도에 정(+)의 영향을 미쳤다. 셋째, 지각된 통제는 관람의도에 정(+)의 영향을 미쳤다. 넷째, 지각된 통제는 관람행동에 정(+)의 영향을 미쳤다. 다섯째, 소비가치는 태도에 정(+)의 영향을 미쳤다. 여섯째, 소비가치는 관람의도에 정(+)의 영향을 미쳤다. 일곱째, 관람의도는 관람행동에 정(+)의 영향을 미쳤다. 이러한 결과는 소비가치를 추가한 확장된 계획이론의 요인들을 제고하는 것은 전통무용공연 관람객의 관람행동을 향상시킬 수 있는 하나의 방안임을 제시하고 있다.

주요어 : 전통무용공연, 확장된 계획적 행동이론, 소비가치, 관람의도, 관람행동

Ⅰ. 서 론

1. 연구의 필요성 및 목적

21세기의 문화산업은 글로벌 국가경쟁력의 핵심요소로 대두되고 있어 세계 각국은 문화산업을 국가의 경쟁력으로 인식하고 전략산업으로 추진하고 있다. 이러한 문화산업 중 전통공연예술의 경우 해당 국가의 정체성과 독특한 색채를 제공할 수 있으며, 특히 우리의 전통공연예술은 한민족의 생활, 풍습, 사상, 철학, 종교 등이 함축되어 역사적인 의미를 포함하고 있는 결정체로 볼 수 있다(임영순, 맹해양, 배기형, 2016). 또한 전통공연예술은 민속학을 경제학, 여가학, 관광학 등 여러 학문분야에서도 학문으로서의 그 가치를 인정하고 있다(Throsby, 2001).

하지만 전통공연예술의 문화적, 학문적 가치에 비해 대중의 관심은 높다고 할 수 없으며 특히 무용공연의 경우 2009년부터 2013년도까지 전체 공연비율 대비 4.5%(2009년), 3.0%(2010년), 2.5%(2011년), 5.0%(2012년), 4.7%(2013년) 등으로 나타나 그 자체의 영향력은 크지 않다. 이와 같이 다른 공연예술분야에 비해 공급도 적은 무용공연분야의 한 영역인 전통무용공연은 이러한 현실을 극복하기 위한 방안으로 안정적이고 지속적으로 공연을 관람하는 소비자의 저변을 확대하는 것이 가장 시급하다고 할 수 있다(조기숙, 차경천, 2011). 전통무용공연의 경우 연극이나 뮤지컬과 같은 다른 예술분야와 비교하여 대중의 관심을 이끌어 내기 위해 더 많은 시간과 노력이 요구되기 때문에 전통무용공연영역에서도 객석에 앉은 관객을 위한 학문적 분석을 바탕으로 소비자들의 관람행동을 이끌어 내기 위한 전략적인 접근이 필요하다고 볼 수 있다(박현승, 허식, 2014).

* 교신저자 : pts81@naver.com

이처럼 전통무용공연의 활성화를 위한 방안으로 공연을 관람하는 소비자의 관심과 관람을 이끌어 내기 위한 방안은 다양하게 강구 될 필요가 있으나 우선적으로 무용공연단체나 안무가 및 관련자가 관객의 욕구를 충족시켜 구매력을 높일 수 있는 전략적 대안을 시급히 마련해야 하며(지제욱, 2001; 최현주, 2002), 이러한 시점에 전통무용공연의 대중화를 위한 관객의 유입 전략에 관한 연구는 다양한 변인 대입을 통해 구현되어야 한다. 즉, 공연을 관람하고자 하는 관객이 공연을 선택하는 요소가 무엇인지, 그러한 기대에 부응하기 위한 공연을 만들기 위해서는 관객의 공연선택에 관한 소비행동연구가 진행되어야 한다.

기존의 공연을 관람하거나 소비를 하는 관객의 행동을 예측하기 위한 다양한 이론이 연구되어 왔으며, 합리적 행동이론(Theory of Reason Action)의 경우 그 시작이라고 할 수 있다. Fishbein & Ajzen(1975)의 합리적 행동이론은 소비자의 행동의 경우 행동의도에 의해 결정이 되며, 행동의도는 행동에 대한 태도와 주관적 규범이라는 두 가지의 선행되는 요인에 의해 예측이 될 수 있다고 하였다. 하지만 그 후 많은 연구자들에 의해 소비자의 행동은 주어진 상황에 따라 자원 등의 다양한 비자발적 요인에 따라 결정될 수 있어 합리적 행동이론 모델의 타당성에 대해 의문을 점차 제기하였다(Moan & Rise, 2005). 이에 Ajzen(1991)은 이와 같은 합리적 행동이론의 의문점을 보완하기 위하여 지각된 행동통제라는 새로운 요인을 추가하여 진보인 개념이라 할 수 있는 계획적 행동이론을 개발하고 많은 실증 연구를 통하여 계획적 행동이론의 적합성을 제시하였다.

즉, 기존의 합리적 행동이론에서 행위자의 완전한 통제력이 존재하는 상황에서만 이론의 성립이 유효하다는 한계를 극복하고 타율성과 불확실성이라는 요인이 소비자의 행동에 미치는 영향까지 고려한 이론이라고 할 수 있다(이학식, 김영, 2000).

이러한 계획적 행동이론은 여러 학문분야에서 소비자의 행동을 예측하기 위하여 많은 실증연구를 통해 적용되어 왔으며 스포츠 및 관광분야에서 소비자의 소비행동 분야에서도 계획적 행동이론을 통한 다수의 연구가 진행되어져 왔다. 계획적 행동이론의 경우 지각된 행동통제 변수를 추가하여 적용하는 타당성에 대한 검증은 사회과학 분야에서 진행되고 검증되어 그 성과를 이루였지만, Sheeran(2002)은 계획적 행동 이론이 인간의 감정적 부분까지 언급하는 것이 아니어서 소비자의 행동의도 및 행동을 예측하는데 있어 그 한계가 있을 수 있다고 하였다.

이와 같은 문제제기가 있음으로서 계획적 행동이론에서 제시되어진 세 가지 변수 외에 새로운 변수를 추가한 확장된 계획적 행동이론 모델을 제시하는 연구들이 나타나기 시작하였고 이를 통해 많은 학자들은 기존의 계획적 행동이론에서 소비자의 특성과 같은 새로운 변수를 추가하여 이론의 설명력을 높이는 연구를 진행하였다(Conner & Armitage, 1998). 이처럼 기존 연구에서 확장된 계획적 행동이론의 적용이 소비자의 행동 예측에 있어 효율적이라는 주장을 근거로 하여 본 연구에서도 전통무용공연의 관객들의 관람행동을 보다 명확하게 예측하기 위해 전통무용 공연시장에 있어서 전통무용공연 관객의 공연관람을 결정하고 특정 전통공연을 선택하기까지의 과정에서 의사결정의 기준이나 목표가 되며 향후 관람객의 관람의도를 예측하는데 정보를 제공해 주는 개념으로 간주되는 소비가치를 새롭게 계획적 행동이론에 추가하여 확장된 계획적 행동이론을 구축하였다.

확장된 계획적 행동이론의 경우 계획적 행동이론에 비해 소비자의 행동을 예측을 높이고 추가적인 변인으로 인해 소비자 행동에 관한 이해의 폭을 넓힐 수 있는 특성이 있어 확장된 계획적 행동이론을 통해 전통무용공연 관객의 관람의도 및 관람행동을 이해하고 이를 통해 예측하여 이전통무용공연의 공연수준, 규모의 정도, 가격변화, 등의 구체적이고 합리적인 의사결정을 통해 새로운 관객의 유입을 시도해야 한다.

하지만 이러한 확장된 계획적 행동이론의 특성에도 불구하고 전통무용공연을 관람하는 소비자의 행동에 관한 연구는 대부분 일반적인 서비스상품으로 간주하여 관람객 만족 및 재관람의도 등 구매 후 행동에 대한 연구가 주로 진행되고 있어(고정숙, 2009; 전태유, 서차영, 박노현, 2011; 이도경, 2013; 국승희, 안찬우, 2012; 홍미성, 조진희, 2012; 최청자, 김형남, 심현화, 2012; 변선주, 2015; 김현아, 류충완, 조선하, 2015) 전통무용공연

Copyright© 2019 by the Korean Society of Dance Science

의 관객의 관람의도 및 관람행동을 설명할 수 있는 확장된 계획적 행동이론에 관한 연구는 미흡한 실정이다.

이에 본 연구는 계획적 행동이론의 구성요소인 태도, 주관적 규범, 지각된 통제에 소비가치를 추가하여 전통무용공연 관객들의 잠재적 관람행동을 예측을 통해 점차 치열해지고 있는 공연예술시장에서 전통무용공연의 경쟁력을 갖기 위한 마케팅 전략을 수립함에 있어 기초적인 자료를 제공하는데 있다.

2. 연구의 모형

본 연구의 경우 확장된 계획행동이론과 전통무용공연 관객의 관람의도와 관람행동 요인간의 인과관계를 연구하기 위해 가설을 설정하였으며 이에 따른 구체적인 연구의 모형은 다음 〈그림 1〉과 같다.

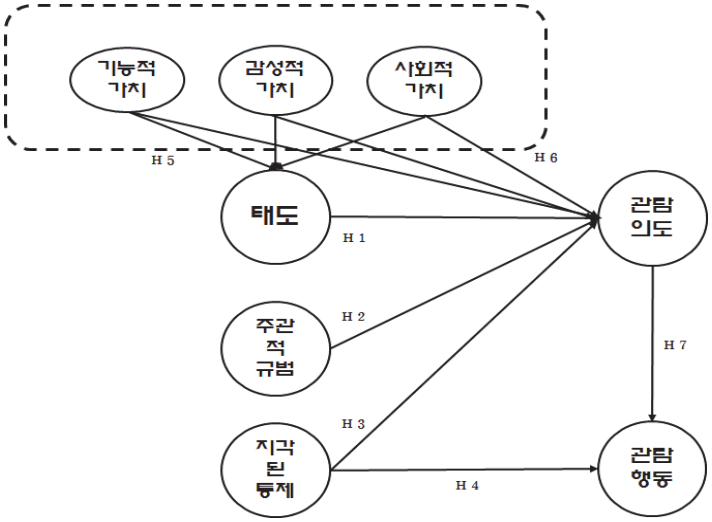

그림 1. 연구모형

본 연구를 달성하기 위한 연구가설은 다음과 같다.

첫째, 계획적 행동이론의 구성요인인 태도는 전통무용공연 관람의도에 정(+)의 영향을 미칠 것이다.

둘째, 계획적 행동이론의 구성요인인 주관적 규범은 전통무용공연 관람의도에 정(+)의 영향을 미칠 것이다.

셋째, 계획적 행동이론의 구성요인인 지각된 통제는 전통무용공연 관람의도에 정(+)의 영향을 미칠 것이다.

넷째, 계획적 행동이론의 구성요인인 지각된 통제는 전통무용공연 관람행동에 정(+)의 영향을 미칠 것이다.

다섯째, 전통무용공연 관객의 소비가치는 태도에 정(+)의 영향을 미칠 것이다.

여섯째, 전통무용공연 관객의 소비가치는 관람의도에 정(+)의 영향을 미칠 것이다.

일곱째, 전통무용공연 관객의 관람의도는 관람행동에 정(+)의 영향을 미칠 것이다.

Ⅱ. 연구방법

1. 연구 대상

본 연구는 서울특별시 서초구 서초동에 위치한 국립국악원에서 2017년 1월 7일부터 3월 11일까지 약 2개월간 공연이 되어진 전통무용공연을 관람한 관객을 모집단으로 설정하였다. 설정된 모집단을 비확률 표본추출

방법(nonprobability sampling) 중 편의표본추출법(convenience sampling method)을 이용하여 총 400부의 설문지를 조사하였고, 회수된 설문지 중 중복응답과 무응답이 기재된 설문지 24부를 제외한 총 376부의 설문지가 본 연구에 사용하였다. 구체적인 연구대상의 인구통계학적 특성은 다음 〈표 1〉과 같다.

표 1. 연구 대상자의 일반적 특성

구분		빈도(명)	퍼센트(%)
성별	남성	79	21.0
	여성	297	79.0
연령	20대 이하	22	5.9
	21-30세	98	26.1
	31-40세	133	35.3
	41-50세	69	18.4
	50대 이상	54	14.3
학력	고졸 이하	22	5.9
	고졸	15	4.0
	대졸	284	75.5
	대학원 이상	55	14.6
관람빈도 (연간)	1-2번	12	3.2
	3-4번	53	14.1
	5-6번	183	48.7
	6번 이상	128	34.0
직업	전문직	35	9.3
	서비스	43	11.4
	생산직	22	5.9
	자영업	145	38.5
	학생	45	12.0
	관리사무직	24	6.4
	공무원	17	4.5
	주부	33	8.8
	기타	12	3.2
합계		376명	100%

2. 조사도구

본 연구에서는 확장된 계획적 행동이론(ETPB)과 관객의 관람의도 및 관람행동의 인과관계를 분석을 실시하기 위해 설문지를 사용하였으며, 구체적인 하위요인으로는 확장된 계획적 행동이론의 경우 소비가치(10문항), 계획적 행동이론(12문항), 관람의도(3문항), 관람행동(4문항)으로 구성하였다.

3. 타당도 및 신뢰도

1) 타당도

본 연구에서는 확장된 계획적 행동이론의 구성요인인 소비가치, 태도, 주관적 규범, 지각된 통제 요인과 관람의도, 관람행동의 구성타당도를 확인하기 위해 확인적 요인분석(Confirmatory factor analysis)을 실시하였는데 이는 본 연구에서 사용된 요인들이 선행된 탐색적 요인분석을 통해 변인들의 구성타당도가 충분히 검증이 되었으며(kline, 2005), 위 변인들에 관하여 충분한 연구가 진행되어 확인적 요인분석을 통해 구성타당도를 검증하는 것이 적절하다고 판단하였기 때문이다(우종필, 2012).

본 연구의 확인적 요인분석의 경우 Bentler(1990)가 제시한 CFI(comparative fit index)와 Bentler &

Copyright© 2019 by the Korean Society of Dance Science

Bonett(1980)이 제시한 NNFI(non-normed fit index) 그리고 Steiger & Lind(1980)가 제시한 RMSEA(root mean square error of approximation)를 사용하였다. 그리고 Amos 24.0 프로그램에서는 NNFI가 TLI(Tuker-Lewis index)로 변경되어 이를 적합도 지수로 제시하였다.

각 변인들에 대한 확인적 요인분석 결과 태도 1문항이 해당 요인의 변량을 잘 설명하지 못하는 것으로 나타나 이를 제거한 후 전체 요인들 전체의 확인적 요인분석을 실시한 결과 CFI와 TLI는 0.9이상, RMSEA는 .08 이하라는 적합도 기준(홍세희, 2000)을 토대로 본 연구에서는 χ^2= 563.423, *df*= 217, *p*= .000, CFI= .903, TLI= .929, RMSEA= .512로 나타나 적합도 기준을 충족하였다. 이에 따른 결과는 〈표 2〉와 같다.

표 2. 확인적 요인분석 결과

요인	구성내용	비표준계수	표준화계수	측정오차	*t*값	C.R.	AVE
소비가치	기능적 가치 1	1.112	.771	.053	12.867	.901	.784
	기능적 가치 2	1.092	.670	.042	13.903		
	기능적 가치 3	1.001	.804	.045	15.007		
	기능적 가치 4	1	.768				
	감정적 가치 1	0.989	.775	.039	8.090	.926	.805
	감정적 가치 2	1.009	.879	.034	12.903		
	감정적 가치 3	1	.650				
	사회적 가치 1	0.906	.775	.044	12.556	.915	.703
	사회적 가치 2	1.189	.670	.048	11.945		
	사회적 가치 3	1	.746				
계획적 행동이론	태도 1	1.098	.707	.101	20.943	.906	.832
	태도 2	1.121	.687	.117	22.452		
	태도 3	1.301	.615	.126	19.046		
	태도 4	1	.549				
	주관적 규범 1	1.239	.741	.056	6.827	.922	.778
	주관적 규범 2	1.443	.669	.051	7.546		
	주관적 규범 3	1.509	.944	.054	.6.668		
	주관적 규범 4	1	.920				
	지각된 행동통제 1	1.332	.592	.060	16.674	.904	.745
	지각된 행동통제 2	1.286	.658	.054	17.535		
	지각된 행동통제 3	1	.745				
관람행동	관람의도 1	0.998	.670	.075	7.534	.955	.774
	관람의도 2	0.983	.586	.071	8.990		
	관람의도 3	1	.889				
	관람행동 1	1.342	.737	.044	14.524	.971	.870
	관람행동 2	1.286	.731	.041	15.423		
	관람행동 3	1.009	.573	.039	14.096		
	관람행동 4	1	.845				
χ^2= 563.423, *df*= 217, *p*= .000, CFI= .903, TLI= .929, RMSEA= .512							

2) 신뢰도

본 연구의 경우 설문지의 신뢰도 검증을 하기 위해 문항간의 일관성 여부를 판단하는 Cronbach's α 계수를 이용하는 내적일관성기법을 이용하였다. Nunnally(1978)는 신뢰도 분석결과 신뢰도 값이 .7 이상이면 연구를 위한 측정도구로써 신뢰성에 문제가 없다고 주장한 바 있어 각 요인별 높은 신뢰도를 나타내고 있다.

표 3. 각 요인별 신뢰도분석 결과

구성지표	구성내용	문항수(34)	Cronbach's α
소비가치	기능적 가치	4	.906
	감정적 가치	3	.889
	사회적 가치	3	.981
계획적 행동이론	태도	4	.793
	주관적 규범	4	.936
	지각된 행동통제	3	.911
관람행동	관람의도	3	.738
	관람행동	4	.870

4. 자료처리

본 연구의 분석방법으로 IBM SPSS 23.0과 AMOS 24.0을 이용하여 다음과 같이 분석을 진행하였다. 첫째, 응답자의 개별특성을 알아보기 위하여 빈도분석을 수행하고, 둘째, 구성개념의 타당성 검증을 위해 확인적 요인분석을 실시하였으며, 신뢰도 검증을 위해 Cronbach's Alpha 값을 제시하였다. 셋째, 단일차원성이 입증된 각 요인들에 대하여 상관관계분석을 실시하였으며, 넷째, 본 연구에서 제시된 가설에 따라 연구모형을 검증하기 위하여 구조방정식 모형분석(structural equation model: SEM)을 실시하였다.

Ⅲ. 연구 결과

1. 상관관계 분석

본 연구의 목적을 위해 각 요인들 간의 상관관계 분석을 실시하였으며 그 결과는 〈표 4〉와 같다.

표 4. 상관관계 분석 결과

	기능적가치	감정적가치	사회적가치	태도	주관적 규범	지각된 통제	관람의도	관람행동
기능적가치	1							
감정적가치	.440	1						
사회적가치	.651**	.330**	1					
태도	.701**	.398**	.419**	1				
주관적규범	.649**	.872**	.338**	.536**	1			
지각된통제	.512**	.299**	.691**	.782**	.442**	1		
관람의도	.349**	.503**	.704**	.331**	.509**	.341**	1	
관람행동	.764**	.621**	.393**	.436**	.372**	.557**	.409**	1

**$p<.01$

분석결과 각 요인간의 관계가 모두 정(+)의 상관관계를 보이고 있는 것을 알 수 있으며 상관관계 계수들이 .20보다 높고 .80보다 낮은 값을 나타내어 다중공선성(multi-collinearity)에 문제는 없다고 판단되었다(우종필, 2012). 이를 통해 요인 간 판별타당성이 입증되어(Challagalla & Shervani, 1996) 요인별 측정모형의 타당성이 확보되었다.

2. 연구모형의 적합도 평가

본 연구에서는 소비가치 요인이 추가된 확장된 계획적 행동이론과 관람의도 및 관람행동 요인으로 구성된

Copyright© 2019 by the Korean Society of Dance Science

연구모형의 적합도 분석 결과 다음 〈표 5〉와 같은 결과를 도출하였다.

표 5. 연구모형의 적합도 분석 결과

구성개념	x^2	*df*	*p*	TLC	CFI	RMSEA
모형적합도	542.153	221	.000	.938	.914	.058

본 연구의 경우 x^2 이외의 모든 지수 값이 적합지수를 만족하는지를 확인하였고, 분석 결과 모형의 적합지수는 TLI= .938, CFI= .914, RMSEA= .058을 나타내고 있는 것으로 확인되어 본 연구를 진행하는데 문제가 없는 것으로 판단된다.

3. 구조모형 및 가설검정

1) 구조모형의 경로계수 검정

본 연구의 확장된 계획적 행동이론과 관람의도 및 관람행동의 인과모형의 구조모형의 경로계수는 다음 〈그림 2〉와 같다.

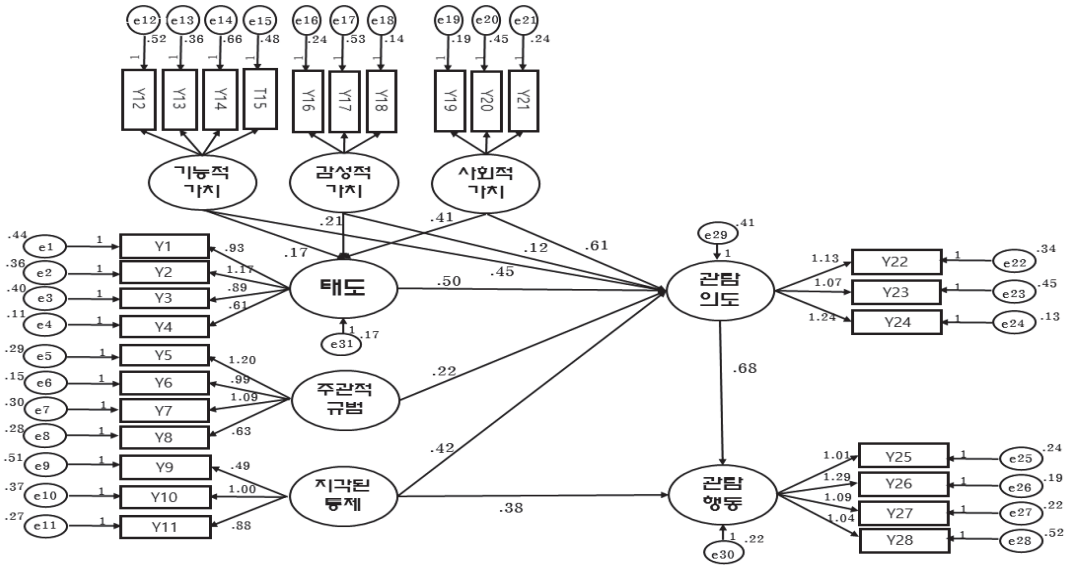

그림 2. 구조모형의 경로계수

4. 경로분석 결과

본 연구의 경우 확장된 계획적 행동이론과 관람의도 및 관람행동의 인과관계를 검증하기 위해 구조방정식 모형을 분석하였으며 결과는 다음 〈표 6〉과 같다.

가설 1의 경우 경로계수 값이 .501(*t*=5.721)로 나타나 확장된 계획적 행동이론의 구성요인인 태도는 관람의도에 통계적으로 유의한 영향을 미치는 것으로 나타나 가설 1은 채택되었다. 가설 2의 경우 경로계수 값이 .223(*t*=2.001)로 나타나 확장된 계획적 행동이론의 구성요인인 주관적 규범은 관람의도에 통계적으로 유의한 영향을 미치지 않는 것으로 나타나 가설 2은 기각되었다. 가설 3의 경우 경로계수 값이 .420(*t*=6.901)로 나타나 확장된 계획적 행동이론의 구성요인인 지각된 통제는 관람의도에 통계적으로 유의한 영향을 미치는 것으로

표 6. 경로분석 결과

가설	경로			경로계수	표준오차	*t*값	결과
H1	태도	→	관람의도	.501	.089	5.721***	채택
H2	주관적 규범	→	관람의도	.223	.097	2.001	기각
H3	지각된 통제	→	관람의도	.420	.114	6.901***	채택
H4	지각된 통제	→	관람행동	.383	.131	4.981***	채택
H5-1	기능적 가치	→	태도	.173	.113	1.630	기각
H5-2	감정적 가치	→	태도	.211	.046	1.981	기각
H5-3	사회적 가치	→	태도	.412	.090	5.775***	채택
H6-1	기능적 가치	→	관람의도	.450	.110	6.335***	채택
H6-2	감정적 가치	→	관람의도	.121	.098	1.772	기각
H6-3	사회적 가치	→	관람의도	.613	.155	9.993***	채택
H7	관람의도	→	관람행도	.683	.082	7.925***	채택

***$p<.001$

나타나 가설 3은 채택되었다. 가설 4의 경우 경로계수 값이 .383(t=4.981)으로 나타나 확장된 계획적 행동이론의 구성요인인 지각된 통제는 관람행동에 통계적으로 유의한 영향을 미치는 것으로 나타나 가설 4는 채택되었다. 가설 5의 경우 경로계수 값이 .412(t=5.775)로 나타나 사회적 가치는 태도에 통계적으로 유의한 영향을 미치는 것으로 나타나 가설 5는 부분적으로 채택되었다. 가설 6의 경우 경로계수 값이 .450(t=6.335)로 나타나 기능적 가치는 관람의도에 통계적으로 유의한 영향을 미치는 것으로 나타났으며, 경로계수 값이 .613(t=9.993)으로 나타난 사회적 가치도 관람의도에 통계적으로 유의한 영향을 미치는 것으로 나타나 가설 6은 부분적으로 채택되었다. 가설 7의 경우 경로계수 값이 683(t=7.925)로 나타나 관람의도는 관람행동에 통계적으로 유의한 영향을 미치는 것으로 나타나 가설 7은 채택되었다.

Ⅳ. 논 의

오늘날의 현대인들은 경제성장과 더불어 소득증가로 인하여 공연예술과 관련된 다양한 문화생활을 영위하기를 원하고 있어 공연예술 산업은 이제 경제 패러다임의 중요한 부분으로 여겨지고 있다. 이러한 사회적 현상은 생활의 질 향상과 자신의 발전 및 자아의 만족을 원하는 방향으로 점차 발전하고 있어 공연예술 및 관련 산업에 대한 국민들의 관심이 증대되는 결과를 나타내고 있다(김호은, 2007; 황혜영, 2000).

공연예술 중 전통무용의 경우 1990년 초기 르네상스의 시기를 거쳐 이후 침체된 경제에도 불구하고 꾸준한 성장세를 유지하고 있었으나, 전체 예술관람 분야에서 전통무용관람의 비중은 점차 둔화되고 있다(정옥조, 2003). 이렇듯 전통무용공연이 공연예술 산업의 한 분야로서 뚜렷한 영역을 구축하기 위해서는 무엇보다 관객의 욕구를 충족시킬 수 있는 다양한 방안에 대한 필요성이 대두되고 있으며, 이러한 방안을 통해 전통무용공연을 관람하는 관객의 증가를 고려해야 한다. 이러한 노력은 결국 전통공연을 지속적으로 유지할 수 있는 재정의 안정성 구축을 할 수 있어 전통공연에 관련된 종사자들에게는 무엇보다 시급한 과제라고 할 수 있다.

이에 본 연구는 전통무용공연의 관객이 인지하는 소비가치를 계획적 행동이론에 추가하여 확장된 계획적 행동이론으로 확장하여 관객의 관람의도 및 관람행동 간의 어떠한 인과관계가 있는지 결과를 도출하였으며 이를 근거로 다음과 같은 논의를 하고자 한다.

첫째, 확장된 계획적 행동이론의 구성요인인 태도는 관람의도에 통계적으로 유의한 영향을 미치는 것으로 나타났다. 이러한 결과는 Ajzen(1991)이 제시한 계획적 행동이론에 관한 연구에서 구성요인인 태도가 관람의

Copyright© 2019 by the Korean Society of Dance Science

도에 긍정적인 영향을 미친다는 연구와 이학식, 김영(1998)의 태도와 행동 관계에 대한 연구에서 호의적인 태도는 특정제품을 구매하고자 할 때 구매 후 겪는 경험에 관하여 깊은 생각을 하지 않고 구입할 의도를 쉽게 가질 있다는 연구와 일치된 결과이다. 이렇듯 태도는 구매의도에 유의한 영향을 미치는 것으로 나타나 전통무용공연 관객의 관람의도를 높일 수 있는 주요한 선행요인임을 알 수 있다.

일반적으로 태도는 신념과 외부적인 평가에 의해 형성이 될 수 있어(Ajzen & Fishbein, 1973) 전통무용공연 관객의 높은 태도를 이끌어 내기 위해서는 관객의 눈높이에 맞는 수준의 전통무용공연이 구현이 되어야 하며, 이를 위해 외부 전문가 집단이나 관련된 관계자의 평가나 리뷰에 많은 관심을 기울어야 한다. 이러한 맥락에서 이유재, 이준엽, 라선아(1999)는 전통무용공연과 같은 공연예술의 경우 실제 공연을 관람하기 전에 평가를 하기 어려운 경험재의 특성을 가지고 있어 관객의 긍정적인 태도를 이끌어내기 위해서는 음반, 영화, 전시회 등과 같이 반복적이거나 저장이 가능한 다른 공연예술과 달리 전통무용공연의 경우 핵심적인 역량인 공연자체의 질을 높이기 위해 무대연출 및 음향, 그리고 극장의 선택에 보다 많은 노력을 기울여 전통무용공연을 선택한 소비자의 긍정적인 평가를 이끌어내야 한다고 하였다. 또한 시각적 자극물의 종류인 포스터의 경우 소비자의 태도를 결정지울 수 있는 주요한 수단으로 언급되어 전통무용공연의 경우 관객의 긍정적인 태도를 이끌어 내기 위해 보다 시각적인 포스터의 제작이 필요하다고 할 수 있다(윤재웅, 전종우, 박근수, 2014).

둘째, 확장된 계획적 행동이론의 구성요인인 주관적 규범은 관람의도에 통계적으로 유의하지 않은 영향을 미치는 것으로 나타났다. 이처럼 전통무용공연의 경우 공연을 관람하고자 하는 의도를 높이기 위해 사회적 분위기나 가까운 친지와 친구 등의 역할은 중요한 영향을 미치지 않는 것을 알 수 있으나 남정미, 유소이(2015)의 계획적 행동이론에 상품속성과 추구혜택을 추가한 계획적 행동이론의 확장모델을 검증하여 공연예술상품 선택 시 변수들 간의 구조적 영향관계를 연구한 결과에서 주관적 규범은 관람의도에 통계적으로 유의한 영향을 미치는 것으로 보고하여 본 연구의 결과와 상반된 결과를 나타냈다. 하지만 Ajzen(1991)의 연구에서는 주관적 규범은 관람의도에 영향을 미치는 않는 요인으로 밝혀져 주관적 규범의 경우 본 연구의 결과와 같이 항상 관람의도를 예언하지 않는 것을 알 수 있다.

셋째, 확장된 계획적 행동이론의 구성요인인 지각된 통제는 관람의도에 통계적으로 유의한 영향을 미치는 것으로 나타났다. 이러한 결과는 배정섭, 원도연, 조광민(2015)의 연구에서 지각된 통제는 관람의도에 통계적으로 유의미한 영향을 미치는 것을 보고하여 본 연구의 결과를 지지해 주고 있으며, Cheng, Chen & Chen(2012)과 허진영, 최헌혁(2008)의 연구에서도 계획행동이론의 구성요인인 지각된 통제의 경우 행동의도에 영향이 미쳐 본 연구의 결과를 뒷받침하고 있는 것을 알 수 있다. 이처럼 전통무용공연의 관계자는 관객의 지각된 행동 통제력을 갖출 수 있는 여건을 형성하는데 많은 노력을 기울여야 하며, 관객의 자신의 의지로 인해 전통무용공연을 관람할 수 있는 결과를 보다 수월히 얻을 수 있도록 하는 노력이 중요하며, 관객이 전통무용을 관람하는 것이 어렵거나 용이하지 않다는 인식을 줄일 수 있는 방안이 필요하다고 할 수 있다. 즉, 전통무용공연 관객이 보다 원활하기 전통무용공연을 관람할 수 있도록 하는 접근성을 높이기 위한 노력이 필요하다고 판단된다.

따라서 전통무용공연을 공연하고자 할 시에 고려대상으로 공연장의 위치와 주변 교통상황 및 주차장, 그리고 대중교통 여건 등의 사항들이 심도 있게 고려되어야 하며 무엇보다 자기 차량을 이용하는 많은 관객의 특성을 가진 전통무용공연 관객의 특성을 고려하여 주차장의 크기에 따라 인근 사설 주차장의 연계 및 안내가 중요하다고 할 수 있다.

넷째, 확장된 계획적 행동이론의 구성요인인 지각된 통제는 관람행동에 통계적으로 유의한 영향을 미치는 것으로 나타났다. 이에 관해 Ajzen(1985)은 계획적 행동이론에서 태도와 주관적 규범과 더불어 행동의도와 실재 행동으로 영향을 미치는 요인으로 지각된 통제를 추가하여 본 연구의 결과를 지지해 주고 있으며. 이민

규, 한덕웅(2001), Ajzen & Madden(1986)은 지각된 통제는 행동의도는 물론 행동에도 직접적인 영향을 준다고 연구보고를 하여 본 연구의 결과를 뒷받침해주고 있다. 또한 Madden, Ellen, & Ajzen(1992)은 소비자가 높은 지각된 통제에 대한 인식을 가질수록 행동에 직접적인 영향을 줄 가능성이 높다고 하여 앞서 언급되어진 지각된 통제를 높이기 위한 관객이 공연장을 접근할 수 있는 가능성을 높이는 방안은 전통무용공연 관객의 관람행동을 이끌 수 있는 방안이라 할 수 있다.

이처럼 지각된 통제의 경우 전통무용공연 관객의 관람을 하고자 하는 의도와 실제적인 관람행동에 영향을 주는 주요한 요인으로서 보다 다양한 방식의 접근방법이 도입되어 활발한 연구가 진행되어야 한다고 판단된다.

다섯째, 소비가치를 구성하는 요인 중 사회적 가치는 태도에 통계적으로 유의한 영향을 미치는 것으로 나타났다. 이와 관련하여 박현희, 전중옥(2012)은 소셜커머스에 대한 연구를 진행한 결과, 사회적 가치와 기능적 가치가 태도에 긍정적인 영향을 미치는 것으로 보고하여 본 연구의 결과와 부분적으로 함께하고 있으며, 민대기, 김신애, 권기대, 김동범(2012)의 공정 무역 제품에 대한 다차원적 소비가치와 태도 및 구매의도의 영향관계에 관한 연구에서도 기능적, 사회적, 심리적, 미적, 감정적 가치는 태도에 유의한 영향을 미치는 것으로 나타나 소비자가 제품이나 서비스를 소비하는 과정에서 특정한 사회적 집단과 관련된 가치로서 해당 집단에 대한 소속감이나 타인과의 교감, 그리고 사회적 욕구 등을 기반으로 지각되는 가치인 사회적 가치(허원무, 안준희, 2009)는 긍정적인 태도를 형성하는데 있어 주요한 선행 요인임을 알 수 있었다.

따라서 전통무용공연 관객들이 공연에 대한 정보를 공유할 수 있는 커뮤니티의 활성화를 통해 비슷한 집단끼리의 심리적 유대감을 형성하도록 유도하여 전통무용공연의 관람을 선택하였을 시 가질 수 있는 긍정적인 가치의 극대화를 통하여 공연예술을 관람하고자 하는 관객의 관람의사 결정 과정에서 전통무용공연에 대한 호의적인 애착과 태도를 이끌어 낼 수 있다고 판단된다.

여섯째, 소비가차를 구성하는 요인 중 기능적 가치와 사회적 가치는 관람의도에 통계적으로 유의한 영향을 미치는 것으로 나타났다. 이러한 결과는 이인순, 고재윤(2017)의 연구에서 소비가치의 구성요인 중 기능성 가치가 소비자의 구매의도에 유의한 영향을 미치는 것을 보고하였으며 기능적 가치의 경우 소비가치 중 소비자가 가장 중요시하는 요인으로 알려져 있어(권미화, 이기춘, 1998) 본 연구의 결과를 부분적으로 지지해 주고 있으며 조은주(2015)의 연구에서도 소비가치의 구성요인인 기능성, 사회적, 감정적 가치 모두 구매의도에 영향을 미치는 것으로 나타나 본 연구와 부분적으로 일치하는 결과를 보이고 있다.

이처럼 가치는 일반적으로 소비자의 소비와 관련된 구매의도나 구매행동을 결정하기까지의 과정에서 의사결정의 기준이나 목표가 되는 강력한 영향요인(Sheth, Newnam & Gross, 1991)으로서 역할을 하고 있는 것을 알 수 있다. 전통무용공연의 경우 관객의 높은 관람의도를 유발하기 위해 감정적인 상태를 유발하는 감정적 가치보다는 전통무용공연의 수준 높은 연출, 합리적인 티켓 가격과 물리적인 서비스제공 등과 같은 기능적 가치와 전통무용공연의 관람이라는 행위가 가질 수 있는 사회적 이미지를 향상과 더불어 관객이 속한 집단과의 유대감을 강화시킬 수 있는 방안을 통해 사회적 가치를 높일 수 있는 방안이 제시된다면 공연을 관람하고자 하는 관객의 관람의도를 향상시킬 수 있다고 판단된다.

일곱째, 관람의도는 관람행동에 통계적으로 유의한 영향을 미치는 것으로 나타났다. 이는 Ajzjen(1991)이 제시한 계획적 행동이론에서 행동의도가 행동에 직접적인 영향을 미친다는 결과와 일치된 결과이다. 또한 국내에서 연구된 행동연구의 경우 임윤정(2008), 이충기, 송학준(2010), 배정섭, 원도연, 조광민(2015) 등의 연구에서 행동의도는 행동에 유의미한 영향을 미친다고 주장하여 국내·외 많은 연구가 본 연구의 결과를 지지해 주고 있다.

본 연구에서 정의한 관람의도는 전통무용공연의 관람을 하기 전의 관객이 전통무용공연을 관람하고자 하는 의지만을 나타내는 단계로서 실제적인 관객의 공연의 관람을 이루기 위해 앞서 관람의도와 영향관계를 성립한

Copyright© 2019 by the Korean Society of Dance Science

태도, 지각된 통제, 기능적, 사회적 가치를 높일 수 있는 방안을 통해 전통무용공연 관객의 직접적인 공연관람 행동을 불러일으킬 수 있도록 지속적인 노력을 기울여야 한다고 판단된다.

이러한 노력은 그동안 전통무용공연을 관람하고자 하는 관객의 관람의도는 존재하였지만 여러 제약으로 인해 실제적인 관람으로 이어지지 못한 관객을 설득하고 이해시킬 수 있는 마케팅전략을 수립하고 실행하는 것을 의미한다.

V. 결론 및 제언

본 연구는 확장된 계획적 행동이론을 적용하여 전통무용공연 관객의 관람행동에 관한 본원적인 영역을 연구하되 전통무용공연 관계자들이 관객을 유치하고 증대하기 위한 마케팅자료의 기초적인 자료를 제공하고자 하였다. 이를 위해 서울특별시 서초구 서초동에 위치한 국립국악원에서 2017년 1월 7일부터 3월 11일까지 약 2개월간 전통무용공연을 관람한 관객을 모집단으로 설정하여 총 400부의 설문지를 배포하였으며 이중 중복응답과 무응답이 기재된 설문지 24부를 제외한 총 376부의 설문지를 본 연구에 사용하였다. 설문자료는 IBM SPSS 23.0과 AMOS 24.0을 이용하여 빈도분석, 탐색적 요인분석, 확인적 요인분석, 신뢰도 분석, 상관관계분석, 그리고 구조방정식 모형분석을 실시하였고 이상의 연구목적과 방법을 통해 도출된 결론은 다음과 같다.

첫째, 확장된 계획적 행동이론의 구성요인 중 태도는 관람의도에 통계적으로 유의한 영향을 미쳤다. 이에 전통공연 관계자들의 경우 전통무용공연의 질을 높여 관객의 긍정적인 태도를 형성하여 이를 통한 높은 전통무용공연에 대한 관심과 호응을 얻어야 한다. 둘째, 확장된 계획적 행동이론의 구성요인 중 주관적 규범은 관람의도에 통계적으로 유의한 영향을 미치지 않았다. 셋째, 확장된 계획적 행동이론의 구성요인 중 지각된 통제는 관람의도에 통계적으로 유의한 영향을 미쳤다. 따라서 전통무용공연의 접근성을 보다 향상시켜 관객이 전통무용공연의 관람을 제약하는 요소를 감소해야 한다. 넷째, 확장된 계획적 행동이론의 구성요인 중 지각된 통제는 관람행동에 통계적으로 유의한 영향을 미쳤다. 지각된 통제의 경우 전통무용공연의 관객이 공연을 관람하고자 하는 의도와 행동에 모두 영향을 미치는 것으로 나타나 무엇보다 시급하게 전통무용공연의 접근성을 개선하기 위해 대중교통, 주차장 및 안내서비스 등의 개선과 같은 다양한 노력을 기울여야 한다. 다섯째, 소비가치의 구성요인인 기능적 가치, 감정적 가치, 사회적 가치 중 사회적 가치는 태도에 통계적으로 유의한 영향을 미쳤다. 관객의 태도는 결국 관람을 하고자 하는 관람의도의 선행요인으로를 향상시키기 위해 전통무용공연을 통한 사회적 공감대와 동질적인 커뮤티니를 형성할 수 있는 환경을 조성해야 한다. 여섯째, 소비가치의 구성요인인 기능적 가치, 감정적 가치, 사회적 가치 중 기능적 가치와 사회적 가치는 관람의도에 통계적으로 유의한 영향을 미쳤다. 이를 통해 전통무용공연 관객의 관람의도를 높이기 위해서는 감정적 가치보다 기능적 가치인 공연의 수준향상, 물리적 환경의 개선과 같은 기능적 가치와 공연관람을 통해 얻을 수 있는 사회적 가치가 제공되어야 한다. 일곱째, 관람의도는 관람행동에 통계적으로 유의한 영향을 미쳤다. 결국 관람의도는 관람행동에 전 단계로서 전술된 관람의도를 향상시킬 수 있는 태도, 지각된 통제, 기능적, 사회적 가치를 향상시킬 수 있는 방안을 연구하고 제안할 수 있도록 대학 및 국립국악원 관계자들의 유기적인 협력을 구축해야 한다.

이상을 바탕으로 후속연구를 위한 제언은 다음과 같다. 첫째, 본 연구에서는 확장된 계획적 행동이론을 구축하기 위해 계획행동이론의 기본 구성인 태도, 주관적 규범, 지각된 통제에 소비가치라는 변수를 추가하여 전통무용공연 관객의 관람의도 및 관람행동을 탐색하였다. 따라서 후속연구에서는 전통무용공연과 관련된 다양한 변인을 계획적 행동이론에 투입하여 분석한다면 보다 의미 있는 연구가 될 것이라 사료된다. 둘째, 본 연

구의 경우 국립국악원에서 공연된 전통무용공연만을 관람한 관객을 대상으로 연구를 진행함에 따라 전체 전통무용공연 관객을 결과로 일반화하기에는 한계점을 지닌다. 따라서 추후 다양한 전통무용공연을 관람한 관객을 대상으로 연구가 진행이 된다면 전통무용공연 관객의 관람행동을 파악하는데 보다 큰 의미가 있을 것이다.

참고문헌

고정숙(2009). **전통무용 공연 관람만족 요인 및 관여도와 재방분의사와의 관계**. 미간행 박사학위논문. 상명대학교 대학원.

국승희, 안찬우(2012). 한국전통 무용공연 외국인관람객의 공연만족과 한국이미지 및 관람 후 행동의 관계. **한국사회체육학회지, 47**, 345-356.

권미화, 이기춘(1998). 청소년 소비자의 소비가치와 관련요인. **대한가정학회지, 36**(8), 141-158.

김현아, 류충완, 조선하(2015). 무용공연의 관객이 인지하는 혼잡지각요인이 관람만족 및 재관람의도에 미치는 영향. **한국체육과학회지, 24**(6), 717-727.

김호은(2007). **무용공연 선택동기 유형에 따른 브랜드 에쿼티 구성요소간의 관계 연구**. 미간행 박사학위논문. 동덕여자대학교 대학원.

남정미, 유소이(2015). 계획적 행동이론의 확정모델을 적용한 공연예술상품의 소비자 행동분석. **소비문화연구, 18**(2), 63-88.

민대기, 김신애, 권기대, 김동범, 이익주(2012). 공정무역제품의 다차원적 소비가치가 태도 및 구매의도에 미치는 영향. **기업경영연구, 19**(4), 139-156.

박현승, 허식(2014). 전통공연예술에 대한 위험지각이 관람행동이 미치는 영향: 합리적 행동이론을 중심으로. **문화정책논총, 28**(2), 48-75.

박현희, 전중옥(2012). 소셜커머스의 다차원적 소비가치가 태도와 재이용의도에 미치는 영향: 기회희소성 지각의 조절효과. **마케팅관리연구, 17**(4), 173-196.

배정섭, 원도연, 조광민(2015). 확장된 계획행동이론을 통한 프로야구팬의 관람행동에 관한 연구. **한국스포츠산업경영학회지, 20**(10), 47-65

변선주(2015). **전통문화예술적 측면에서 본 공연관광 관객만족도에 관한 연구**. 미간행 석사학위논문. 숙명여자대학교 대학원.

우종필(2012). **구조방정식모델 개념과 이해**. 서울: 한나래 출판사.

윤재웅, 전종우, 박근수(2014). 영화포스터 타이틀 로고의 서체적합도와 영화 친숙도가 관람객의 태도 및 관람의도에 미치는 영향. **미디어와 공연예술연구, 9**(1), 1-27.

이도경(2013). **무용공연 전 심리적 불안이 무용공연 만족도에 미치는 영향**. 미간행 박사학위논문. 용인대학교 대학원.

이민규, 한덕웅(2001). 섭식억제 행동을 예측하는 모형의 검증: 계획된 행동이론의 수정모형의 탐색. **한국심리학회지, 6**(2), 173-190.

이유재, 이준엽, 라선아 (1999), 공연예술시장의 소비자행동 연구에 대한 고찰. **경영논집, 33**(3), 308-340.

이인순, 고재윤(2017). 생수 브랜드 이미지, 소비가치, 구매의도 간의 영향관계 분석. **관광연구저널, 31**(2), 205-221.

이충기, 송학준(2010). 확장된 계획행동이론을 이용한 갬블링열정과 행동의도 간 구조관계 분석. **관광학연구, 34**(3), 125-145.

이학식, 김영(1998). 태도-행동 관계에 대한 조정변수들의 역할: 대선 투표행동의 체계에서. **소비자학연구, 9**(2), 37-64.

이학식, 김영(2000). 합리적 행동이론과 계획적 행동이론의 평가와 대안적 견해: 소비자 구매행동의 맥락에서. **소비자학연구, 11**(4), 21-47.

임영순, 맹해양, 배기형(2016). 전통공연예술 산업의 글로벌 경쟁력 확보를 위한 전략적 방안 모색에 관한 연구. **한국콘텐츠학회지, 16**(4), 88-99.

임윤정(2008). **계획행동이론을 적용한 외래관광객의 한류 문화콘텐츠 행동예측모형: 한국 드라마와 음반을 중심으로**. 미간행 박사학위논문. 세종대학교 대학원.

전태유, 서차영, 박노현(2011). 무용공연 이벤트가 만족도 및 행동의도에 미치는 영향. **무용역사기록학회지, 21**, 123-137.

정옥조(2003). **무용공연의 관람환경과 고객애호도의 관계**. 미간행 박사학위논문. 성균관대학교 대학원.

조기숙, 차경천(2011). 무용공연에 관한 관객감동의 개념 정립에 관한 연구. **한국무용연구, 29**(3), 41-7.

Copyright© 2019 by the Korean Society of Dance Science

조은주(2015). 대학생의 친환경 패션제품에 대한 소비가치가 구매의도에 미치는 영향에 있어 환경지식의 조절효과. **한국디자인포럼, 49**, 41-54.

지제욱(2001). **무용공연 마케팅 전략에 관한 연구**. 미간행 석사학위논문, 한양대학교 대학원.

최청자, 김형남, 심현학(2012). 무용공연 관람객의 관람 후 감정과 행동 분석. **한국콘텐츠학회지, 12**(7), 147-155.

최현주(2002). **무용공연 경쟁 구조 분석: 관람동기 유사성을 중심으로**. 미간행 박사학위논문, 동덕여자대학교 대학원.

허원무, 안준희(2009). 실버 소비자의 친환경 제품에 대한 소비가치가 만족도, 신뢰, 충 성도에 미치는 영향: 하이브리드 카를 중심으로. **한국노년학회, 29**(1), 195-213.

허진영, 최헌혁(2008). 계획행동 이론을 적용한 모험스포츠 참여의도와 지속행동과의 관계. **한국체육화학회지, 17**(2), 355-367.

홍미성, 조진희(2012). 무용관객의 공연만족이 관여도와 무용소비행동에 미치는 영향. **한국무용과학회지, 27**, 43-59.

홍세희(2000). 구조방정식 모형의 적합도 지수 선정기준과 그 근거. **한국심리학회지, 19**, 161-178.

황혜영(2000). **공공 공연장 운영 개선방안에 관한 연구**. 미간행 석사학위논문. 서울대학교 대학원.

Ajzen, I. & M. Fishbein (1973). Attitudinal and Normative Variables as Predictors of Specific Behavior. *Journal of Personality and Social Psychology, 27*(1), 41-57.

Ajzen, I.(1985). *From intentions to actions: A theory of planned behavior. In Kuhl, J., & Backman J. (Eds.), Action-control: From cognition to behavior*. Heidelberg, Germany: Springer-Verlag.

Ajzen, I.(1991). The theory of planned behavior. *Organizational Behavior and Human Decision Processes, 50*(2), 179-211.

Ajzen, I., & Madden T. J.(1986). Prediction of goal-directed behavior: Attitudes, intentions, and perceived behavioral control. *Journal of Experimental Social Psychology, 22*, 453-474.

Bentler, P. M.(1990). Comparative fit indexes in structural models. *Psychological Bulletin, 107*(2), 238-246.

Cheng, C. F., Chen, L. H., & Chen, M. Y.(2012). Fan participation behaviour in baseball: an application of the theory of planned behaviour. *International Journal of Sports Marketing & Sponsorship, 14*(1), 22-33.

Conner, M., & Armitige, C. J.(1998). Extending the theory of planned behavior. A review and avenues for further research. *Journal of Applied Social Psychology, 28*(15), 1429-1464.

Fishbein, M. and I. Ajzen. (1975). *Belief, Attitude, Intention and Behavior: An Introduction to Theory and Research*. Reading, MA: Addison-Wesley.

Kline, R. B.(2005). *Principles and practice of structural equation modeling(2nd ed)*. New York: Guilford Press.

Madden, T. J., Ellen, P. S., & Ajzen, I.(1992). A comparison of the theory of planned behavior and the theory of reasoned action. *Personality and Social Psychology Bulletin, 18*, 3-9.

Moan, I. S. and J. Rise (2005). Quitting Smoking: Applying and Extended Version of the Theory of Planned Behavior to Predict Intention and Behavior. *Journal of Applied Bio behavioral Research, 10*(1), 39-68.

Nunnally, J. C.(1978). *Psychometric theory*. New York: McGraw-Hill.

Sheeran, P.(2002). Intention-behaviour relations: a conceptual and empirical review, In Hewstone, M., & Stroebe, W. (Eds.), *European Review of Social Psychology, 12*, 1-36.

Sheth J. N., Newnam, B.I., & Gross B. I.(1991). Why we buy what we buy: A theory of consumption values. *Journal of Business Research, 22*, 150-170.

Steiger, J. H., & Lind, J. M. (1980). *Statistically based tests for the number of common factors*. Paper presented at the annual meeting of Psychometric Society, IA, June.

Throsby, D.(2001). *Economics and Culture*. Cambridge: Cambridge University Press.

ABSTRACT

A Study of Analysis of Viewing Behavior of Visitors to Traditional Dance Performance Applying Extended Theory of Planned Behavior(ETPB)

Park, Mi-Jin *Hanyang Univ.* · Park, Tae-Seung *Kyunghee Univ.*

With the purpose of applying Extended Theory of Planned Behavior (ETPB) to a study of viewing behavior of visitors to traditional dance performance, this study carried out a questionnaire survey to 400 visitors who had viewed traditional dance performance. The collected questionnaires were analyzed based on IBM SPSS 23.0 and AMOS 24.0 and the results are summarized as follows: Firstly, the visitors' attitude gave positive influences on their viewing intention. Secondly, visitors' subjective norms gave positive influences on their viewing intention. Thirdly, their perceived control gave positive influences on their viewing intention. Fourthly, their perceived control gave positive influences on their viewing behavior. Fifthly, visitors' consumption value gave positive influences on their attitude. Sixthly, visitors' consumption value gave positive influences on their viewing intention. Lastly, their viewing intention gave positive influences on their viewing behavior. These results demonstrate that enhancement of Extended Theory of Planned Behavior (ETPB) added with consumption value is a way of improving viewing behavior of visitors to traditional dance performance.

Key words : Traditional dance performance, Extended Theory of Planned Behavior (ETPB), consumption value, viewing intention, viewing behavior

논문투고일: 2019. 02. 25
논문심사일: 2019. 04. 02
심사완료일: 2019. 04. 16

Copyright© 2019 by the Korean Society of Dance Science